ՀԻՄՆԱՅԻՆ ՀԵԾԱՆ ՀՀ- 1

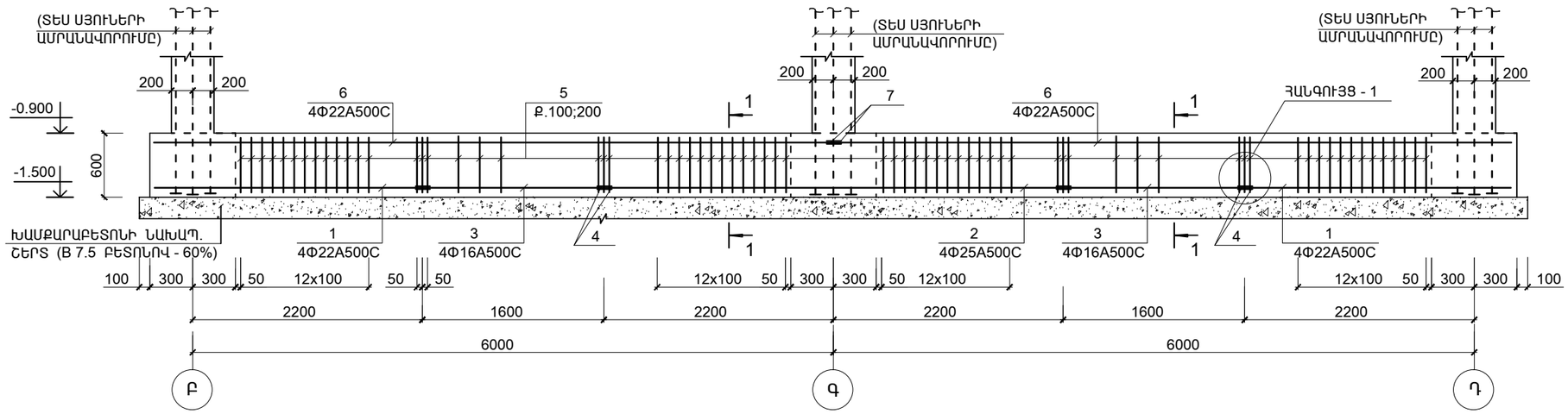

ՏԱՐՐԵՐԻ ՄԱՍՆԱՑՈՒՑԱԿ

ԴԻՐՔ	ԷՍՔԻԶ
5	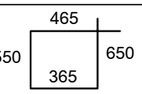

1 - 1

ՀԻՄՆԱՅԻՆ ՀԵԾԱՆ ՀՀ- 1

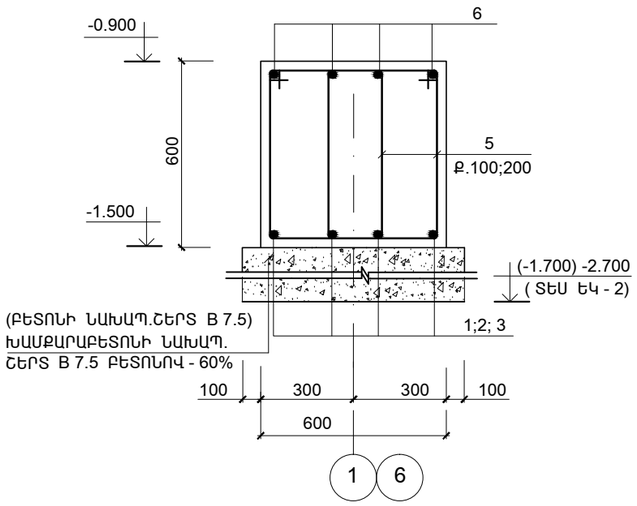

ՀԱՆԳՈՒՅՑ - 1

(ԵՐԿԱՅՆԱԿԱՆ ԱՄՐԱՆՆԵՐԻ ԾԱՅՐԱԿՑՄԱՆ ՀԱՆԳՈՒՅՑ)

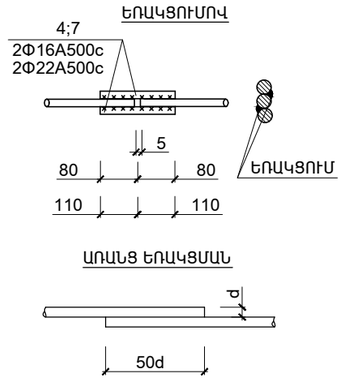

ՄԱՍՆԱԳԻՐ

ԴԻՐՔ	ՆՇԱՆԱԿՈՒՄԸ	ԱՆՎԱՆՈՒՄԸ		ՔԱՆ.	ՔԱՇԸ ՄԻԱՎՈՐԻ ԿԳ.	ԾԱՆՈԹ. ԸՆԴ. ԿԳ.
	ՄԻԱՁՈՒՅԼ Ե.Բ ԷԼ _ ԵՐ					
		ՀԻՄՆԱՅԻՆ ՀԵԾԱՆ ՀՀ-1				
1	ГОСТ Р 52544-2006	Φ22 A500C	L = 2580	8	7.7	61.6
2	-"-	Φ25 A500C	L = 4400	4	16.94	67.8
3	-"-	Φ16 A500C	L = 1600	8	2.53	20.2
4	-"-	Φ16 A500C	L = 160	32	0.25	8.0
6	-"-	Φ22 A500C	L = 6380	8	19.14	153.1
7	-"-	Φ22 A500C	L = 220	8	0.66	5.3
5	-"-	Φ8 A-IC	L = 2030	168	0.81	136.4
		ՆՅՈՒԹԸ՝				
		ԲԵՏՈՆ B20				4.55 ($Մ^3$)

ՄԵՏԱՂԻ ԾԱԽՍԻ ԱՄՓՈՓԱԳԻՐԸ ՄԵԿ ԷԼ-ՏԻ ՀԱՄԱՐ ; ԿԳ

ԷԼ - ՏԻ ՄԱԿՆԻՇԸ	ԱՄՐԱՆԱՅԻՆ ՏԱՐՐԵՐ							
	ԱՄՐԱՆԻ ԴԱՍԸ							ԸՆԴ. ԾԱԽՍԸ
	A-IC			A500C				
	ГОСТ Р 52544-2006							
	Φ8		ԸՆԴ.	Φ16	Φ22	Φ25	ԸՆԴ.	
ՀՀ - 1	136.4		136.4	28.2	220.0	67.8	316.0	452.4

ԽԱՄՔԱՐԱԲԵՏՈՆԻ ՆԱԽԱՊՊԱՏՐԱՍՏԱԿԱՆ ՇԵՐՏԻ ՆԵՐՔԵՎԻ ՆԻՇԸ ՆԱՅԵԼ ՀԻՄՔԵՐԻ ՀԱՏԱԿԱԳԻԾԸ (ԹԵՐԹ ԵԿ-2)

ՇՐԱԳՐԻ ԱՌԱՋԱԴՐԱՆՔ՝ TGQ-09			ՎԱՐԴԱՁՈՐԻ ՄԱՆԿԱՊԱՐՏԵԶԻ ԿԱՌՈՒՑՄԱՆ ՀԱՄԱՐ ԱՆՀՐԱԺԵՇՏ ՆԱԽԱԳԾԱՅԻՆ ԱՇԽԱՏԱՆՔՆԵՐ
			ԿՈՆՍՏՐՈՒԿՏՈՐԱԿԱՆ ՄԱՍ
ՆԱԽԱԳԾ.	ԱՂԱՋԱՆՅԱՆ Լ.		ՀԻՄՆԱՅԻՆ ՀԵԾԱՆ ՀՀ-1
ՊԱՇՏՈՆ	ԱՋԳԱՆՈՒՆ	ՍՏՈՐԱԳՐ.	

ՓՈՒԼ	ԹԵՐԹ	ԹԵՐԹԵՐ
ԱՆ	ԵԿ-4	48

ՇԻՆԱՐԱՐԱԿԱՆ ԷՎՐՈՍ ՍՊԸ ENGINEERING EVROS LLC